# SM-6500-RS

- **Installing the magnet and sensors** (English)
- **Monteren van de magneet en de sensors** (Dutch)
- **Montage des Magneten und der Sensoren** (German)
- **Montage de l'aimant et des capteurs** (French)
- **Instalación del imán y los sensores** (Spanish)
- **磁石とセンサーの取付け** (Japanese)
- **Installazione del magnete e dei sensori** (Italian)
- **A instalação do íman e dos sensores** (Portuguese)

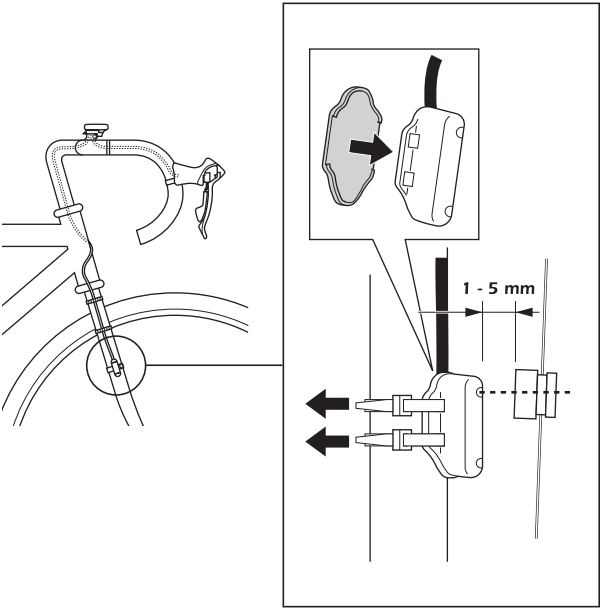

# SM-6500-RS

## ■ Montering af magnet og sensorer (Danish)

## ■ Montering av magneten och sensorerna (Swedish)

## ■ Εγκατάσταση του μαγνήτη και των αισθητήρων (Greek)

## ■ Magneetin ja anturoiden (Finnish)

## ■ 磁铁和传感器的安装 (Chinese)

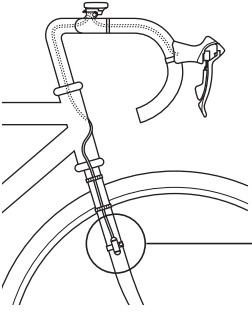

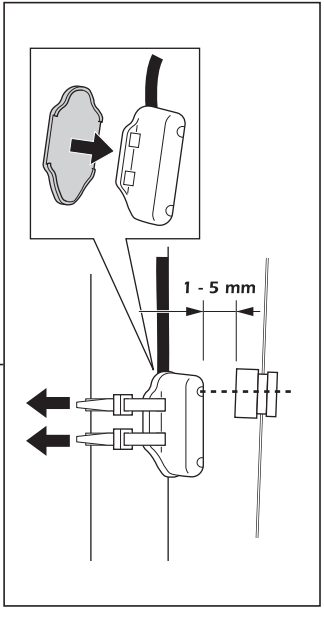


SHIMANO

**SHIMANO AMERICAN CORPORATION**
One Holland, Irvine, California 92618, U.S.A. Phone: +1-949-951-5003

**SHIMANO EUROPE B.V.**
Industrieweg 24, 8071 CT Nunspeet, The Netherlands Phone: +31-341-272222

**SHIMANO INC.**
3-77 Oimatsu-cho, Sakai, Osaka 590-8577, Japan

Please note: specifications are subject to change for improvement without notice. (English)

© Jan. 2006 by Shimano Inc. XBC IZM Printed in Japan

製品改良のため、仕様の一部を予告なく変更することがあります。

お客様相談窓口
☎ 0570-031961

株式会社シマノ
大阪府堺市老松町3丁77番地